PFCL25 直线步进电机

A 外形图即尺寸

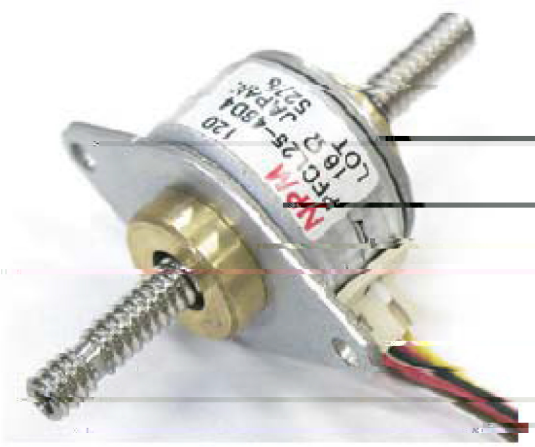

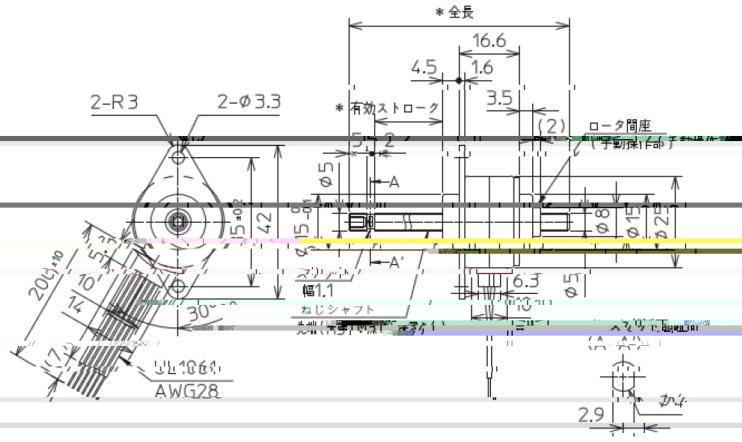

B 规格参数

序号	项目	机种					
		PFCL25-48C4(□□□)			PFCL25-24C4(□□□)		
1	构造 相数	PM、2 相					
2	励磁方式	2-2 相					
3	分解能	0.025mm	0.020mm	0.010mm	0.050mm	0.040mm	0.020mm
	螺距	1.20mm	0.96mm	0.48mm	1.20mm	0.96mm	0.48mm
4	使用温度范围	-10℃～+50℃(周围温度)					
5	绝缘耐压	AC 500V					
6	绝缘抵抗	100MΩ（DC500V）					
7	绝缘区分	E 类（线圈容许温度）					
8	容许温度	+80℃以下					
9	卷线电阻	12Ω/Ω					
10	升温率	70K（0pps，抵抗法）					
11	重量	60g（标准）					

C 推力特性（以下扭矩为理论值，非保证值）：

PFCL25-24C4(单极性定电压)

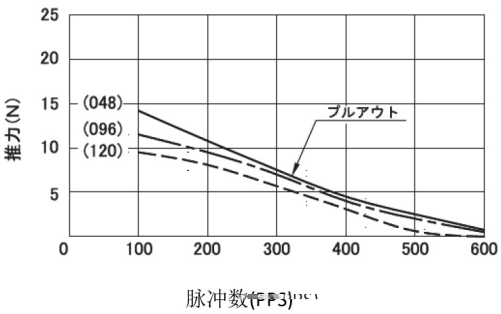

PFCL25-24P4(双极性定电压)

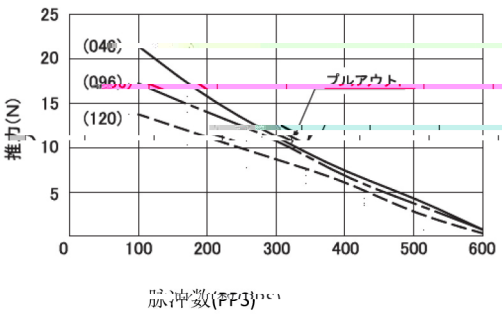

PFCL25-48C4(单极性定电压)

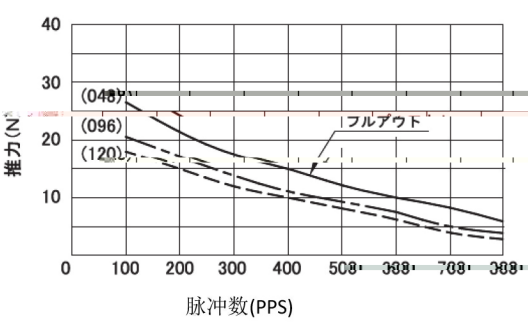
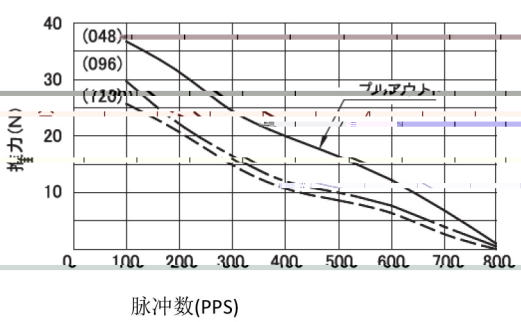
PFCL25-48P4(双极性定电压)